ПАСПОРТ

Светильника ЖСП38Ру-1000-003У5

1 Основные сведения об изделии и технические данные.

1.1 Светильник ЖСП38Ру-1000-003У5 предназначен для досветки растений и светокультур в вегетационно-климатических сооружениях.

1.2 Светильник предназначен для эксплуатации при температуре воздуха от плюс 5 до плюс 35°С при относительной влажности 90% при 15°С (среднегодовое значение).

1.3 Органом по сертификации электрических ламп и светотехнических изделий ООО «Научно-технический центр электрических ламп и светотехнических изделий» рег. № РОСС RU.0001.11МЕ15 от 30.08.2010 выдан сертификат соответствия № ТС RU.C-RU.ME15.B.00184 сроком действия с 01.10.2014 по 01.10.2019 и соответствует требованиям технического регламента Таможенного союза ТР ТС 004/2011, ТР ТС 020/2011.

1.4 Нормы качества электроэнергии в системах электроснабжения общего назначения должны соответствовать ГОСТ Р 54149-2010.

1.5 Основные технические данные приведены в таблице

1. Частота, Гц, номинальная	50	7. Класс защиты от поражения электрическим током	I
2. Напряжение, В, номинальное	380	8.Степень защиты светильника: отсека ЭПРА отсека лампы	IP54 IP21
3. Потребляемый ток сети,А, номин.	2,9	9. Класс светораспределения	П
4. Тип кривой силы света	Ш		
5. Коэффициент мощности, cosφ не менее	0,96	10. Масса, кг, не более- без лампы	4,1
6. Номинальная мощность лампы,Вт	1000		

2 Комплектность

2.1. В комплект поставки входит:
светильник, отражатель, коробка распределительная-1шт. с клеммными соединениями «Wago-3» 222-413-3шт., «Wago-2» 773-302 -1шт., паспорт - 1 экз.

3 Ресурсы, сроки службы и хранения и гарантии изготовителя (поставщика)

3.1 Срок службы светильника должен быть не менее 10 лет.

3.2.Срок сохраняемости светильника до ввода в эксплуатацию 1 год.

Указанные ресурсы, сроки службы и хранения действительны при соблюдении потребителем требований действующей эксплуатационной документации.

3.3 Изготовитель гарантирует соответствие светильника требованиям технических условий «Светильники промышленные» ТУ 16-545.435-2007 при соблюдении потребителем правил хранения, транспортирования, монтажа и эксплуатации.

3.4 Предприятие-изготовитель гарантирует безотказную работу светильника в течение 36 месяцев со дня ввода в эксплуатацию, но не более 42 месяцев со дня отгрузки.

3.5 Безвозмездный ремонт или замену изделий в течение установленных гарантийных сроков производит предприятие-изготовитель

3.6 В случае обнаружения неисправности светильника до истечения гарантийного срока следует обратиться на завод-изготовитель по адресу: 431900, Россия, РМ, п. Кадошкино, ул. Заводская 1, т/ф (83448) 2-31-21

4 Свидетельство об упаковывании

4.1 Светильник ЖСП38Ру-1000-003У5 упакован ОАО «КЭТЗ», согласно требованиям, предусмотренным в действующей технической документации.

_____. _____.
Штамп упаковщика год, месяц, число

5 Свидетельство о приемке

5.1 Светильник ЖСП38Ру-1000-003У5 изготовлен и принят в соответствии с обязательными требованиями ТУ 16-545.435-2007 и признан годным к эксплуатации.

_____ _____.
Штамп ОТК год, месяц, число

6 Движение изделия в эксплуатации

6.1 Упакованные светильники допускается транспортировать любым видом транспорта в крытых транспортных средствах, кроме морского, с числом перегрузок не более четырех. Условия транспортирования в части воздействия климатических факторов: температура воздуха от минус 50 до плюс 50ºС, среднегодовое значение относительной влажности 75% при 15°С.

7 Перечень особых мер безопасности при работе

7.1. Не реже одного раза в два года следует проверять надежность токопроводящих и заземляющих контактов.

7.2 В процессе эксплуатации светильника следует соблюдать правила техники безопасности для работы с электроустановками.

7.3 ЗАПРЕЩАЕТСЯ: использовать светильник без заземления; производить техническое обслуживание светильника находящегося под напряжением, эксплуатировать светильник с поврежденной изоляцией проводов и мест электрических соединений.

7.4 ВНИМАНИЕ! При включении светильника в сеть, ЭПРА подает на лампу импульсы высокого напряжения до момента ее зажигания.

8 Подготовка изделия к использованию

8.1 ВНИМАНИЕ. При подготовке монтажных работ светильники на опорную поверхность ставить вертикально на корпус, во избежание повреждения проводов патрона.

8.1 Закрепить светильник за узел подвеса (1) на ригель, удалить транспортную прокладку под нижней крышкой светильника, установить отражатель (2) на кронштейн (3) светильника и закрепить спецвинтом (4). Установить распределительную коробку (5) в разрыв шлейфа питания сети, произвести коммутацию сети с сетевым шнуром (6) светильника при помощи соединительных клемм (7, 8), корпус заземлить (см. рис.1и 2). Соединительный шнур светильника закрепить кабельным хомутом, чтобы исключить возможность его выдергивания и скручивания из распределительной коробки, установить лампу в патронодержатели.

9 Перечень особых условий эксплуатации

9.1 Светильник эксплуатируется с креплением подвеса «Ру» (1) на монтажный профиль прямоугольной формы с размерами полки 40х50 мм (рис.1).

9.2 Светильник должен подключаться к сети при помощи кабеля NYM 4х2,5 или другого подобного кабеля.

9.3 Время зажигания лампы при нормальных климатических условиях и при пониженном напряжении сети 342В должно составлять не более 10 сек, время перезажигания лампы должно быть не более 15 мин после повторной подачи напряжения на лампу.

9.4 Во избежание нарушения работоспособности светильника и разрушения колбы лампы не допускается попадание влаги от водяного тумана на светильник.

9.5 Если лампа не зажигается, следует проверить исправность элементов и мест электрических соединений светильника. Отключение лампы после ее зажигания должно производиться не ранее чем через 20-30 сек. Кратковременное включение лампы (1-2 сек) может затруднить дальнейшее зажигание лампы.

9.6 Светильник без лампы или с неисправной лампой следует отключить от сети, т. к. длительная эксплуатация приводит к выходу из строя ЭПРА.

9.7 Предприятие-изготовитель техническое обслуживание светильника не производит.

10 Хранение

10. Упакованные светильники хранить в отапливаемых и вентилируемых помещениях при температуре окружающего воздуха от плюс 5 до плюс 40°С и относительной влажности воздуха 90% при температуре 15°С (среднегодовое значение).

10.2 Высота штабеля не должна превышать 7 ящиков.

11 Утилизация

11.1. По истечении срока службы светильник разобрать на детали, рассортировать по видам материалов и сдать в специализированные организации по приемке и переработке вторсырья.

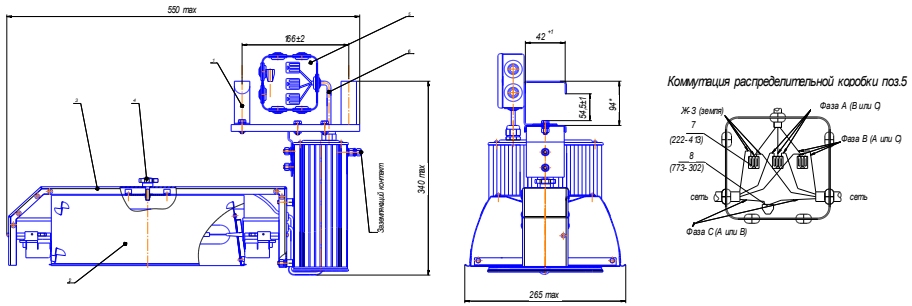

Рис. 1

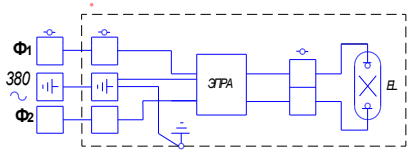

Рис. 2 Схема электрического подключения светильника

Примечание: Производитель оставляет за собой право вносить в конструкцию и комплектацию изделия технические изменения и усовершенствования, не ухудшающие технические характеристики изделия, в любое время и без предварительного уведомления.