Светодиодный светильник СПВО 30 Офис 1200 Д АЛ

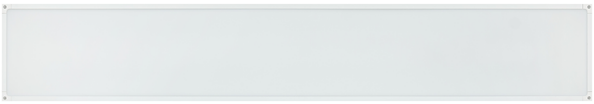

Данные о продукции

Светотехнические характеристики

Световой поток с призматическим стеклом, лм	3300	Световой поток с опаловым стеклом, лм	2900
Световой поток с микропризматическим стеклом, лм	3300	Световой поток со стеклом колотый лед, лм	3400
Тип кривой силы света	Д	Коррелированная цветовая температура, К	4000
Угол излучения 2Θ 0,5 , град	120	Класс светораспределения по ГОСТ Р 54350-2015	П
Индекс цветопередачи не менее, Ra	80		

Электрические характеристики

Потребляемая мощность в номинальном режиме, Вт	30	Коэффициент мощности	0,95
Частота питающей сети, Гц	50;60	Потребляемый ток, не более, А	0,19
Класс защиты от поражения электрическим током по ГОСТ Р МЭК 60598-1-2011	I	Класс энергетической эффективности	А
Эмиссия гармонических составляющих в сеть/эфир по ГОСТ 30804.3.2-2013	соотв.	Входное напряжение питания переменного/постоянного тока, В	95-275

Общие характеристики

Диапазон рабочих температур, С°	от +1 до +40	Степень защиты от внешних воздействий, IP	40/54
Вид климатического исполнения	УХЛ4	Материал корпуса	Алюминий
Материал защитного стекла	оргстекло	Гарантийный срок эксплуатации, годы	3

Масса

Универсальное крепление нетто, кг	3	Универсальное крепление брутто, кг	3,6

Размеры

Без упаковки, универсальное	1195x195x40	Размеры в упаковке,	1220x205x60

крепление, мм

универсальное крепление, мм
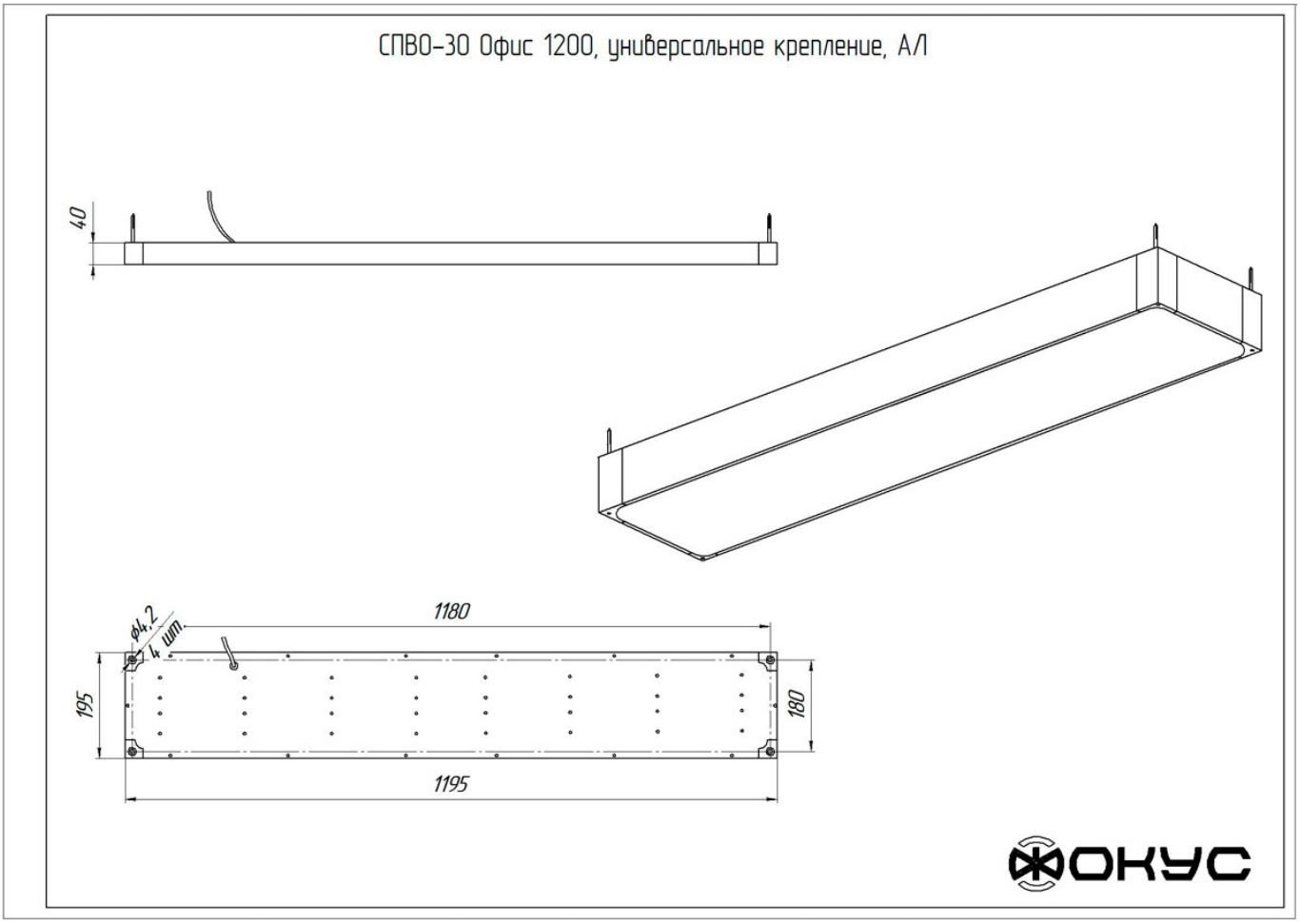
Чертежи